Veri Sayfası STP380200040E

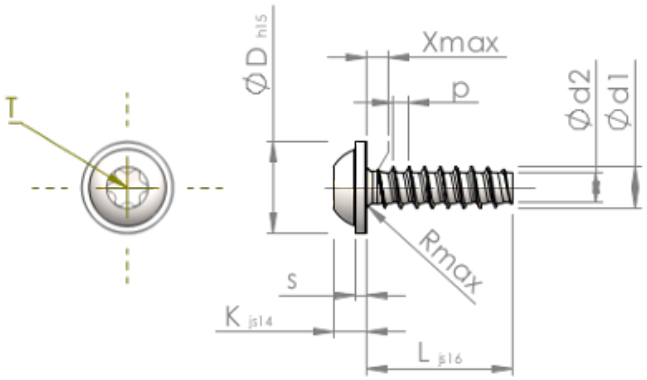

Ürün Kodu		STP380200040E
Standard		KN6038
Malzeme		Paslanmaz Çelik A2
Kaplama		Parlak, cilalanmış ve pasifleştirilmiştir
Yiv dış çapı	**d1**	$2.00^{+0.08}$ mm
Yiv çekirdek çapı	**d2**	1.36 mm
Diş adımı	**p**	0.78 mm
Uzunluk	**L**	4.00 ±0.38 mm
Kafa çapı	**D**	$4.50_{-0.48}$ mm
Kafa yüksekliği	**K**	1.600 ±0.125 mm
Pul kalınlığı	**S**	0.60 mm
Dişsiz Kısmı	**X**	1.00 mm
Yarıçap	**R**	0.35 mm
Tork		T6
Penetrasyon derinliği	**t**	0.65 - 0.85 mm
Yiv türü		STS-plus
Ağırlık		0.165 kg / 1000 Adet
Gümrük Tarif No		73 181 410