Specifiche Tecniche STP380200040E

SCREWERK

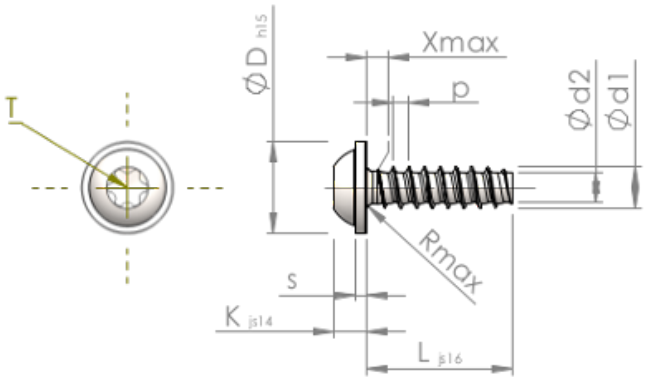

Prodotto Numero		STP380200040E
Norma		KN6038
Materiale		acciaio inossidabile A2
Superficie		bianco-decapato e passivato
Filettatura esterna-Ø	**d1**	2.00 $^{+0.08}$ mm
Filettatura interna-Ø	**d2**	1.36 mm
Passo della Filettatura	**p**	0.78 mm
Lunghezza	**L**	4.00 ±0.38 mm
Testa-Ø	**D**	4.50 $_{-0.48}$ mm
Altezza Testa	**K**	1.600 ±0.125 mm
Spessore della Flangia	**S**	0.60 mm
Uscita della filettatura	**X**	1.00 mm
Raggio	**R**	0.35 mm
Sei lobi		T6
Penetrazione Profondità	**t**	0.65 - 0.85 mm
Tipo di Filo		STS-plus
Peso		0.165 kg / 1000 pezzi
Tariffa Doganale num.		73 181 410