Datablad STP380180200B

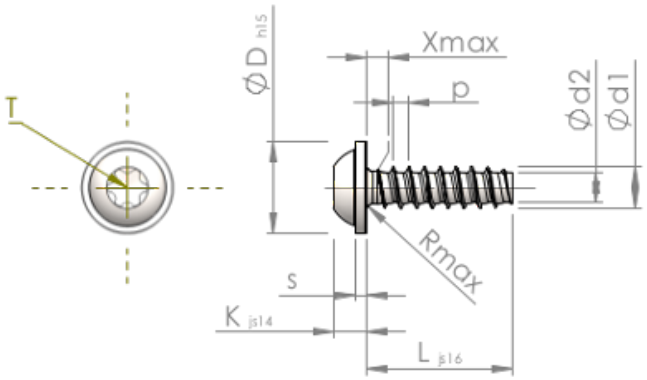

Artikelnummer		STP380180200B
Standard		KN6038
Materiale		Stål, forædlet
Overflade		ZnNi sort-passiveret, tempret, forseglet
Udvendig gevinddiameter	**d1**	1.80 $^{+0.08}$ mm
Gevindkernediameter	**d2**	1.22 mm
Gevindstigning	**p**	0.71 mm
Længde	**L**	20.00 ±0.65 mm
Hoveddiameter	**D**	4.00 $_{-0.48}$ mm
Hovedhøjde	**K**	1.350 ±0.125 mm
Skivetykkelse	**S**	0.60 mm
Gevindudløb	**X**	0.90 mm
Radius	**R**	0.25 mm
Indvendig seks-rund		T6
Indtrængningsdybde	**t**	0.50 - 0.65 mm
Gevindtype		STS-plus
Vægt		0.322 kg / 1000 stykke
Toldtarifnummer		73 181 499