**Planilha de Especificações**
**STP380180140S**

SCREWERK

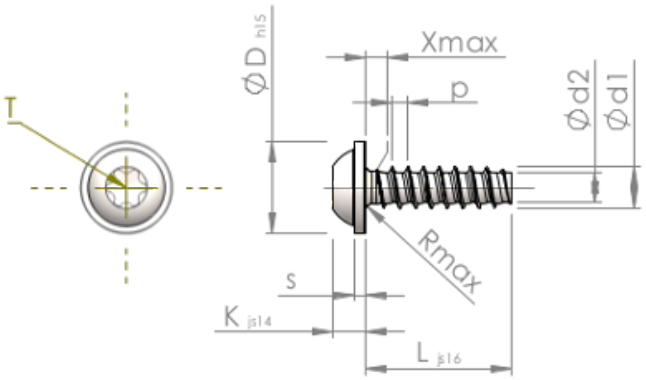


| | | |
|---|---|---|
| Número do Item | | STP380180140S |
| Norma | | KN6038 |
| Material | | aço, endurecido |
| Superfície | | zincado 5-7 µm, galvanizado, azul / passivado transparente |
| Rosca Externa -Ø | **d1** | $1.80^{+0.08}$ mm |
| Diâmetro efetivo da porca -Ø | **d2** | 1.22 mm |
| Passo da rosca | **p** | 0.71 mm |
| Comprimento | **L** | 14.00 ±0.55 mm |
| Cabeça -Ø | **D** | $4.00_{-0.48}$ mm |
| Altura da cabeça | **K** | 1.350 ±0.125 mm |
| Espessura do Flange | **S** | 0.60 mm |
| Transição do Enrosque | **X** | 0.90 mm |
| Raio | **R** | 0.25 mm |
| Hexalobular | | T6 |
| Profundidade perfuração | **t** | 0.50 - 0.65 mm |
| Rosca | | STS-plus |
| Peso | | 0.248 kg / 1000 peças |
| Taxas Alfandegárias nº | | 73 181 499 |