# Datenblatt STP380180120B

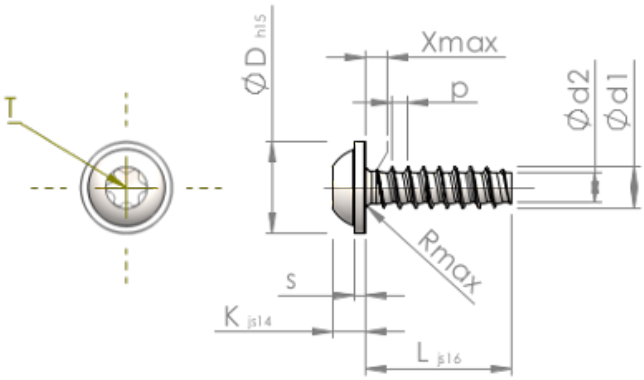


| | | |
|---|---|---|
| Artikelnummer | | STP380180120B |
| Norm | | KN6038 |
| Werkstoff | | Stahl, vergütet |
| Oberfläche | | ZnNi min. 5µm, schwarz passiviert, getempert, versiegelt |
| Gewinde-Außen-Ø | **d1** | $1.80^{+0.08}$ mm |
| Gewindekern-Ø | **d2** | 1.22 mm |
| Gewindesteigung | **p** | 0.71 mm |
| Länge | **L** | 12.00 ±0.55 mm |
| Kopf-Ø | **D** | $4.00_{-0.48}$ mm |
| Kopfhöhe | **K** | 1.350 ±0.125 mm |
| Scheibendicke | **S** | 0.60 mm |
| Gewindeauslauf | **X** | 0.90 mm |
| Unterkopfradius | **R** | 0.25 mm |
| Innensechsrund Größe | | T6 |
| Eindringtiefe | **t** | 0.50 - 0.65 mm |
| Gewindeart | | STS-plus |
| Gewicht | | 0.223 kg / 1000 Stück |
| Zolltarifnummer | | 73 181 499 |