Технически спецификации
STP380180120B

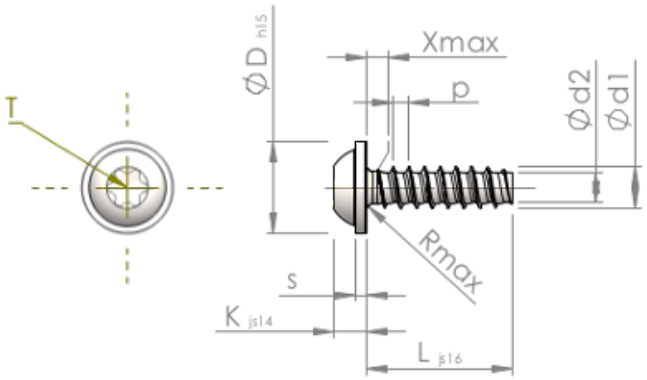

Номер на продукта		STP380180120B
норма		KN6038
Материал		стомана, закалена
Повърхност		цинково и никелово покритие, Черен, пасивиран, темпериран, херметизация
Диаметърът на външната резба - Ø	**d1**	1.80 $^{+0.08}$ mm
Вътрешна резба	**d2**	1.22 mm
Стъпка на резбата	**p**	0.71 mm
дължина	**L**	12.00 ±0.55 mm
Диаметър на главата-Ø	**D**	4.00 $_{-0.48}$ mm
Височина на главата	**K**	1.350 ±0.125 mm
Дебелина на шайбата	**S**	0.60 mm
Крайна част на винта	**X**	0.90 mm
Радиус	**R**	0.25 mm
Звездообр.вътрешен шестостен		T6
Дълбочина на проникване	**t**	0.50 - 0.65 mm
нишка		STS-plus
Тегло		0.223 kg / 1000 Бройка
Митническа тарифа №		73 181 499