Planilha de Especificações
STP380180110B

SCREWERK

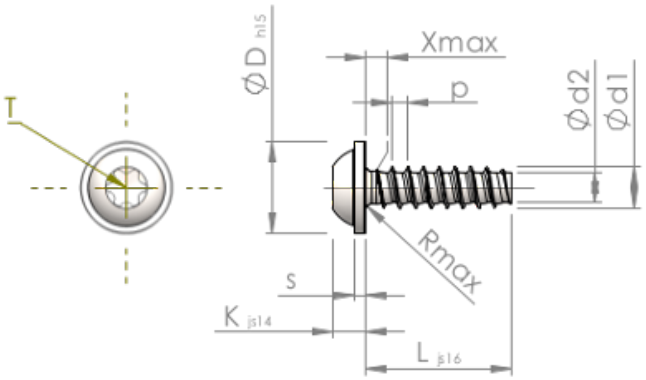

Número do Item		STP380180110B
Norma		KN6038
Material		aço, endurecido
Superfície		Zincado Niquelado Galvanizado, Passivado negro
Rosca Externa -Ø	**d1**	$1.80^{+0.08}$ mm
Diâmetro efetivo da porca -Ø	**d2**	1.22 mm
Passo da rosca	**p**	0.71 mm
Comprimento	**L**	11.00 ±0.55 mm
Cabeça -Ø	**D**	$4.00_{-0.48}$ mm
Altura da cabeça	**K**	1.350 ±0.125 mm
Espessura do Flange	**S**	0.60 mm
Transição do Enrosque	**X**	0.90 mm
Raio	**R**	0.25 mm
Hexalobular		T6
Profundidade perfuração	**t**	0.50 - 0.65 mm
Rosca		STS-plus
Peso		0.210 kg / 1000 peças
Taxas Alfandegárias nº		73 181 499