Technické informace
STP380180110B

SCREWERK

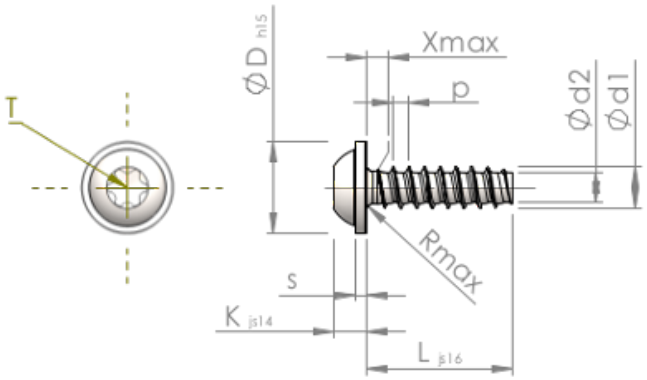

Číslo výrobku		STP380180110B
Norma		KN6038
Materiál		Temperovaná ocel
Povrch		ZiNi černá-pasivovaná+temperovaná+utěsněná
Vnější průměr závitu-Ø	**d1**	$1.80^{+0.08}$ mm
Jádro závitu-Ø	**d2**	1.22 mm
Stoupání závitu	**p**	0.71 mm
Délka	**L**	11.00 ±0.55 mm
Hlava-Ø	**D**	$4.00_{-0.48}$ mm
Výška hlavy	**K**	1.350 ±0.125 mm
Tloušťka podložky	**S**	0.60 mm
Výběh závitu	**X**	0.90 mm
Rádius	**R**	0.25 mm
Torks		T6
Hloubka průniku	**t**	0.50 - 0.65 mm
Závit		STS-plus
Hmotnost		0.210 kg / 1000 Kus
Číslo celního sazebníku		73 181 499