Формуляр STP380180060S

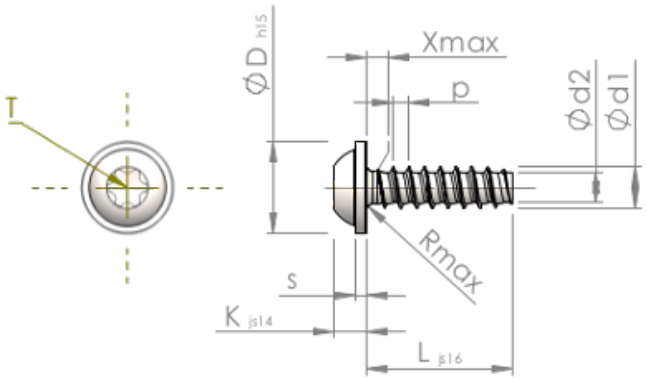

Номер изделия		STP380180060S
норма		KN6038
Материал		сталь, упрочненная
Поверхность		Оцинковка 5-7µm, термообработка,синий / прозрачный пассивация
Наружный диаметр резьбы - Ø	**d1**	1.80 $^{+0.08}$ mm
Внутренний диаметр резьбы - Ø	**d2**	1.22 mm
Шаг резьбы	**p**	0.71 mm
длина	**L**	6.00 ±0.38 mm
Диаметр головки-Ø	**D**	4.00 $_{-0.48}$ mm
Высота головки	**K**	1.350 ±0.125 mm
Толщина напрессованной шайбы	**S**	0.60 mm
Сбег резьбы	**X**	0.90 mm
Радиус	**R**	0.25 mm
Звездообразный шлиц		T6
Глубина привода	**t**	0.50 - 0.65 mm
Вид резьбы		STS-plus
Вес		0.148 kg / 1000 Штука
Код таможенного тарифа		73 181 499