Hoja de especificaciones
STP380180050S

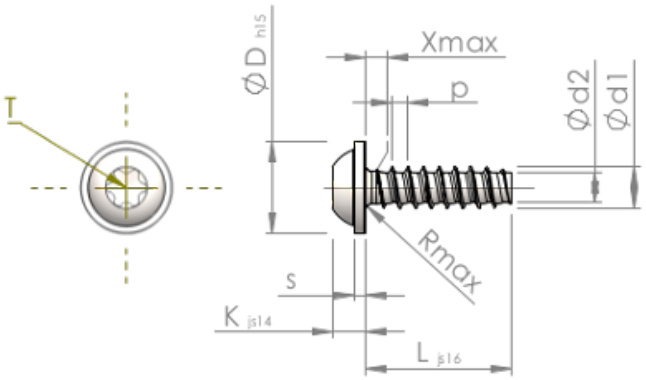

Número del artículo		STP380180050S
Norma		KN6038
Material		Acero, endurecido
Superficie		galvanizado 5-7 micras, recocido, azul / pasivado transparente
Rosca Exterior-Ø	**d1**	$1.80^{+0.08}$ mm
Rosca Interior-Ø	**d2**	1.22 mm
Paso de la Rosca	**p**	0.71 mm
Largo	**L**	5.00 ±0.38 mm
Cabeza-Ø	**D**	$4.00_{-0.48}$ mm
Altura de la cabeza	**K**	1.350 ±0.125 mm
Grosor del disco	**S**	0.60 mm
Salida de rosca	**X**	0.90 mm
Radio	**R**	0.25 mm
Hexalobular interior		T6
Profundidad de penetración	**t**	0.50 - 0.65 mm
Clase de rosca		STS-plus
Peso		0.135 kg / 1000 Piezas
Numéro de aduana		73 181 499