Datenblatt STP380180045E

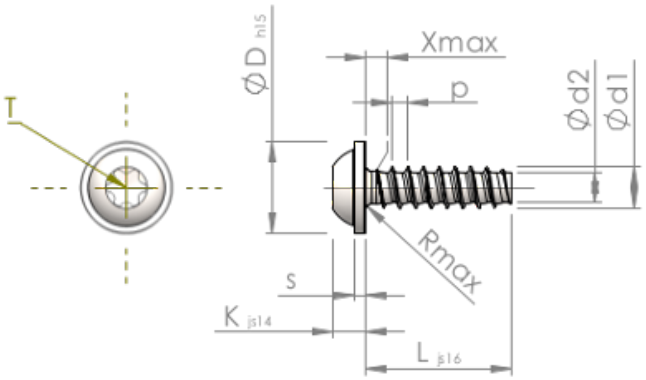

Artikelnummer		STP380180045E
Norm		KN6038
Werkstoff		Edelstahl A2
Oberfläche		blank, gebeizt und passiviert
Gewinde-Außen-Ø	**d1**	$1.80^{+0.08}$ mm
Gewindekern-Ø	**d2**	1.22 mm
Gewindesteigung	**p**	0.71 mm
Länge	**L**	4.50 ±0.38 mm
Kopf-Ø	**D**	$4.00_{-0.48}$ mm
Kopfhöhe	**K**	1.350 ±0.125 mm
Scheibendicke	**S**	0.60 mm
Gewindeauslauf	**X**	0.90 mm
Unterkopfradius	**R**	0.25 mm
Innensechsrund Größe		T6
Eindringtiefe	**t**	0.50 - 0.65 mm
Gewindeart		STS-plus
Gewicht		0.129 kg / 1000 Stück
Zolltarifnummer		73 181 410