# Datablad STP380180040B

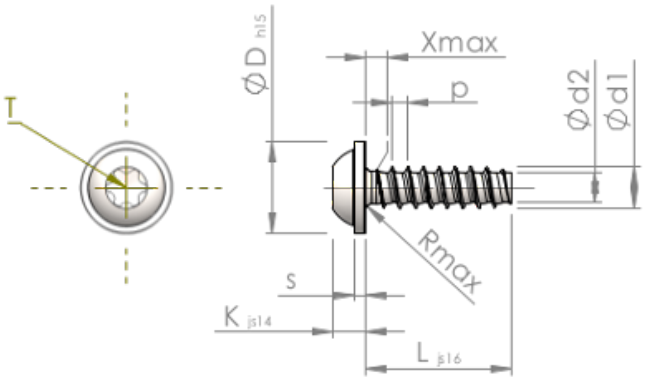


| | | |
|---|---|---|
| Artikelnummer | | STP380180040B |
| Standard | | KN6038 |
| Material | | stål, härdat |
| Yta | | ZnNi svart-passiviserad/Cr-VI-fri, härdad, förseglad |
| Utvändig gängdiameter | **d1** | 1.80 $^{+0.08}$ mm |
| Gängkärnans diameter | **d2** | 1.22 mm |
| Gängstigning | **p** | 0.71 mm |
| Längd | **L** | 4.00 ±0.38 mm |
| Huvuddiameter | **D** | 4.00 $_{-0.48}$ mm |
| Huvudhöjd | **K** | 1.350 ±0.125 mm |
| Flänstjocklek | **S** | 0.60 mm |
| Gängutlopp | **X** | 0.90 mm |
| Radie | **R** | 0.25 mm |
| Invändig rund sexkant | | T6 |
| Inträngningsdjup | **t** | 0.50 - 0.65 mm |
| Gänga | | STS-plus |
| Vikt | | 0.123 kg / 1000 styck |
| Tullavgiftsnummer | | 73 181 499 |