Datablad STP380180035S

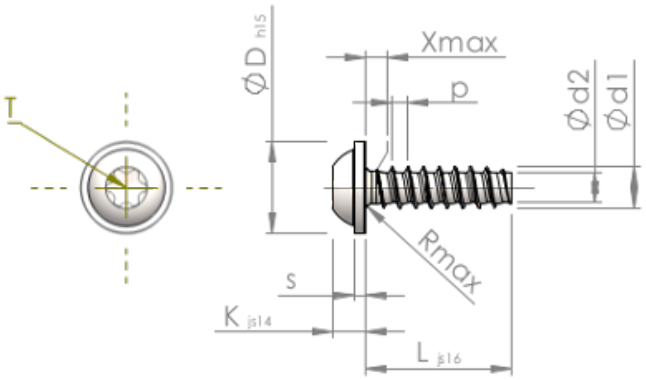

Artikelnummer		STP380180035S
Standard		KN6038
Material		stål, härdat
Yta		förzinkad 5-7 µm, härdad, blå/transparent passiviserad
Utvändig gängdiameter	**d1**	1.80 $^{+0.08}$ mm
Gängkärnans diameter	**d2**	1.22 mm
Gängstigning	**p**	0.71 mm
Längd	**L**	3.50 ±0.38 mm
Huvuddiameter	**D**	4.00 $_{-0.48}$ mm
Huvudhöjd	**K**	1.350 ±0.125 mm
Flänstjocklek	**S**	0.60 mm
Gängutlopp	**X**	0.90 mm
Radie	**R**	0.25 mm
Invändig rund sexkant		T6
Inträngningsdjup	**t**	0.50 - 0.65 mm
Gänga		STS-plus
Vikt		0.117 kg / 1000 styck
Tullavgiftsnummer		73 181 499