Datablad STP380160120B

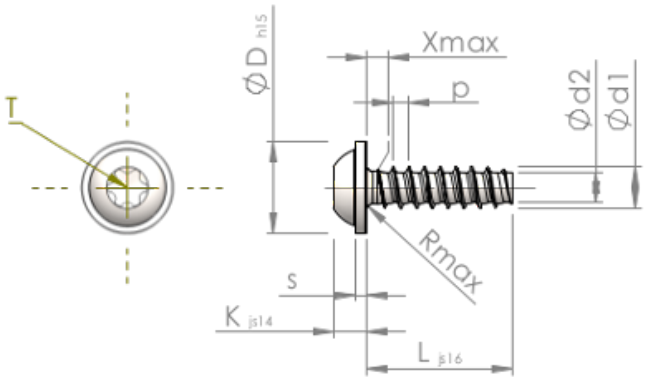

Artikelnummer		STP380160120B
Standard		KN6038
Materiale		Stål, forædlet
Overflade		ZnNi sort-passiveret, tempret, forseglet
Udvendig gevinddiameter	**d1**	$1.60^{+0.08}$ mm
Gevindkernediameter	**d2**	1.07 mm
Gevindstigning	**p**	0.64 mm
Længde	**L**	12.00 ±0.55 mm
Hoveddiameter	**D**	$3.60_{-0.48}$ mm
Hovedhøjde	**K**	1.200 ±0.125 mm
Skivetykkelse	**S**	0.60 mm
Gevindudløb	**X**	0.80 mm
Radius	**R**	0.25 mm
Indvendig seks-rund		T5
Indtrængningsdybde	**t**	0.50 - 0.65 mm
Gevindtype		STS-plus
Vægt		0.172 kg / 1000 stykke
Toldtarifnummer		73 181 499