Hoja de especificaciones
STP380160110E

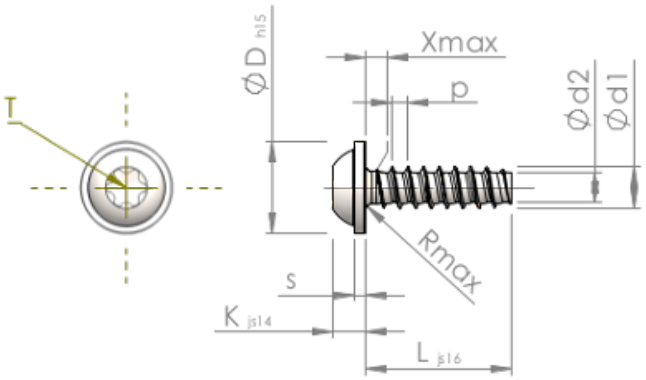

Número del artículo		STP380160110E
Norma		KN6038
Material		Acero Inoxidable A2
Superficie		Laminado brillante, barnizado y pasivado
Rosca Exterior-Ø	**d1**	$1.60^{+0.08}$ mm
Rosca Interior-Ø	**d2**	1.07 mm
Paso de la Rosca	**p**	0.64 mm
Largo	**L**	11.00 ±0.55 mm
Cabeza-Ø	**D**	$3.60_{-0.48}$ mm
Altura de la cabeza	**K**	1.200 ±0.125 mm
Grosor del disco	**S**	0.60 mm
Salida de rosca	**X**	0.80 mm
Radio	**R**	0.25 mm
Hexalobular interior		T5
Profundidad de penetración	**t**	0.50 - 0.65 mm
Clase de rosca		STS-plus
Peso		0.163 kg / 1000 Piezas
Numéro de aduana		73 181 410