**Technické informace**
**STP380160110B**

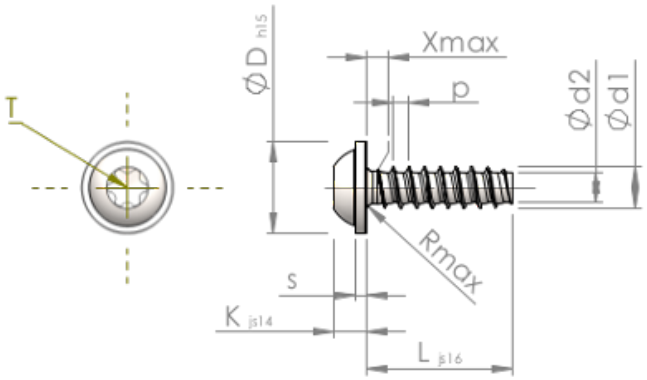


| | | |
|---|---|---|
| Číslo výrobku | | STP380160110B |
| Norma | | KN6038 |
| Materiál | | Temperovaná ocel |
| Povrch | | ZiNi černá-pasivovaná+temperovaná+utěsněná |
| Vnější průměr závitu-Ø | **d1** | $1.60^{+0.08}$ mm |
| Jádro závitu-Ø | **d2** | 1.07 mm |
| Stoupání závitu | **p** | 0.64 mm |
| Délka | **L** | 11.00 ±0.55 mm |
| Hlava-Ø | **D** | $3.60_{-0.48}$ mm |
| Výška hlavy | **K** | 1.200 ±0.125 mm |
| Tloušťka podložky | **S** | 0.60 mm |
| Výběh závitu | **X** | 0.80 mm |
| Rádius | **R** | 0.25 mm |
| Torks | | T5 |
| Hloubka průniku | **t** | 0.50 - 0.65 mm |
| Závit | | STS-plus |
| Hmotnost | | 0.163 kg / 1000 Kus |
| Číslo celního sazebníku | | 73 181 499 |