# Формуляр STP380160100S

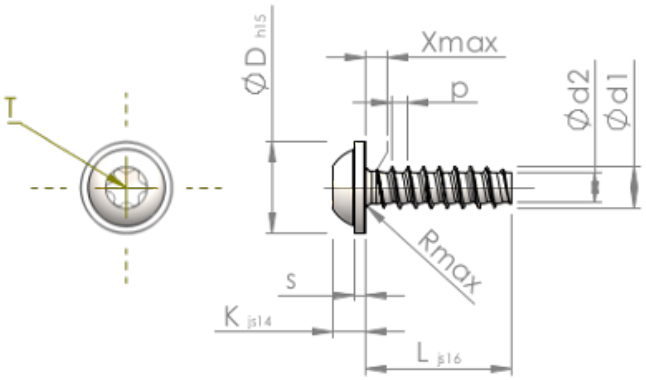


| | | |
|---|---|---|
| Номер изделия | | STP380160100S |
| норма | | KN6038 |
| Материал | | сталь, упрочненная |
| Поверхность | | Оцинковка 5-7µm, термообработка,синий / прозрачный пассивация |
| Наружный диаметр резьбы - Ø | **d1** | 1.60 $^{+0.08}$ mm |
| Внутренний диаметр резьбы - Ø | **d2** | 1.07 mm |
| Шаг резьбы | **p** | 0.64 mm |
| длина | **L** | 10.00 ±0.45 mm |
| Диаметр головки-Ø | **D** | 3.60 $_{-0.48}$ mm |
| Высота головки | **K** | 1.200 ±0.125 mm |
| Толщина напрессованной шайбы | **S** | 0.60 mm |
| Сбег резьбы | **X** | 0.80 mm |
| Радиус | **R** | 0.25 mm |
| Звездообразный шлиц | | T5 |
| Глубина привода | **t** | 0.50 - 0.65 mm |
| Вид резьбы | | STS-plus |
| Вес | | 0.153 kg / 1000 Штука |
| Код таможенного тарифа | | 73 181 499 |