Datenblatt STP380160100S

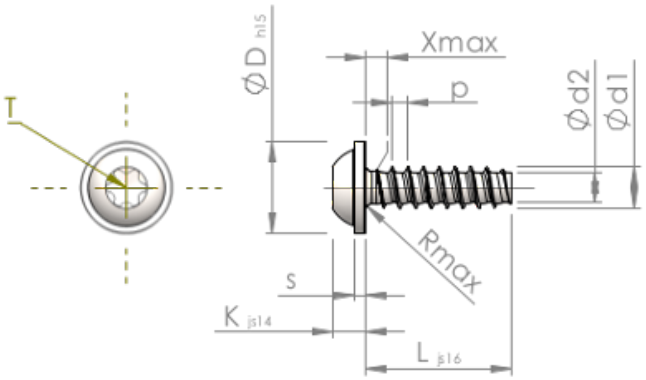

Artikelnummer		STP380160100S
Norm		KN6038
Werkstoff		Stahl, vergütet
Oberfläche		verzinkt 5-7 µm, getempert, blau / transparent passiviert
Gewinde-Außen-Ø	**d1**	1.60 $^{+0.08}$ mm
Gewindekern-Ø	**d2**	1.07 mm
Gewindesteigung	**p**	0.64 mm
Länge	**L**	10.00 ±0.45 mm
Kopf-Ø	**D**	3.60 $_{-0.48}$ mm
Kopfhöhe	**K**	1.200 ±0.125 mm
Scheibendicke	**S**	0.60 mm
Gewindeauslauf	**X**	0.80 mm
Unterkopfradius	**R**	0.25 mm
Innensechsrund Größe		T5
Eindringtiefe	**t**	0.50 - 0.65 mm
Gewindeart		STS-plus
Gewicht		0.153 kg / 1000 Stück
Zolltarifnummer		73 181 499