Technické informace
STP380160100E

SCREWERK

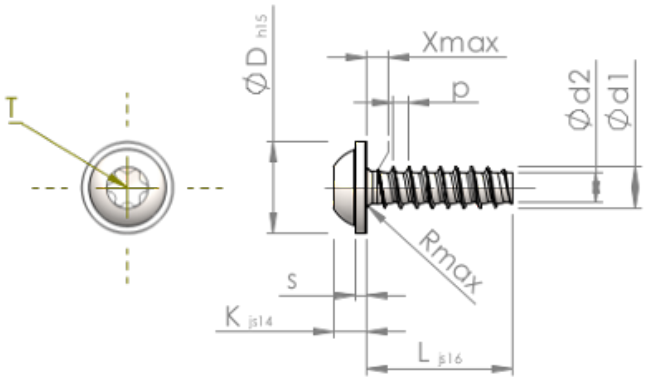

Číslo výrobku		STP380160100E
Norma		KN6038
Materiál		Nerezová ocel A2
Povrch		holá, mořená a pásová ocel
Vnější průměr závitu-Ø	**d1**	1.60 $^{+0.08}$ mm
Jádro závitu-Ø	**d2**	1.07 mm
Stoupání závitu	**p**	0.64 mm
Délka	**L**	10.00 ±0.45 mm
Hlava-Ø	**D**	3.60 $_{-0.48}$ mm
Výška hlavy	**K**	1.200 ±0.125 mm
Tloušťka podložky	**S**	0.60 mm
Výběh závitu	**X**	0.80 mm
Rádius	**R**	0.25 mm
Torks		T5
Hloubka průniku	**t**	0.50 - 0.65 mm
Závit		STS-plus
Hmotnost		0.153 kg / 1000 Kus
Číslo celního sazebníku		73 181 410