Формуляр STP380160090E

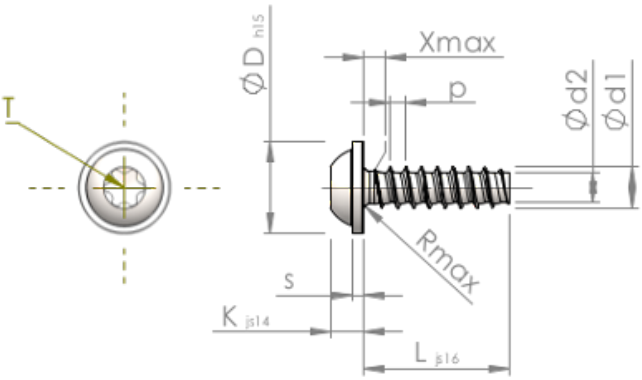

Номер изделия		STP380160090E
норма		KN6038
Материал		Нержавеющая сталь A2
Поверхность		Светлый отжиг и пассивация
Наружный диаметр резьбы - Ø	**d1**	1.60 $^{+0.08}$ mm
Внутренний диаметр резьбы - Ø	**d2**	1.07 mm
Шаг резьбы	**p**	0.64 mm
длина	**L**	9.00 ±0.45 mm
Диаметр головки-Ø	**D**	3.60 $_{-0.48}$ mm
Высота головки	**K**	1.200 ±0.125 mm
Толщина напрессованной шайбы	**S**	0.60 mm
Сбег резьбы	**X**	0.80 mm
Радиус	**R**	0.25 mm
Звездообразный шлиц		T5
Глубина привода	**t**	0.50 - 0.65 mm
Вид резьбы		STS-plus
Вес		0.143 kg / 1000 Штука
Код таможенного тарифа		73 181 410