**Технически спецификации**
**STP380160090E**

SCREWERK

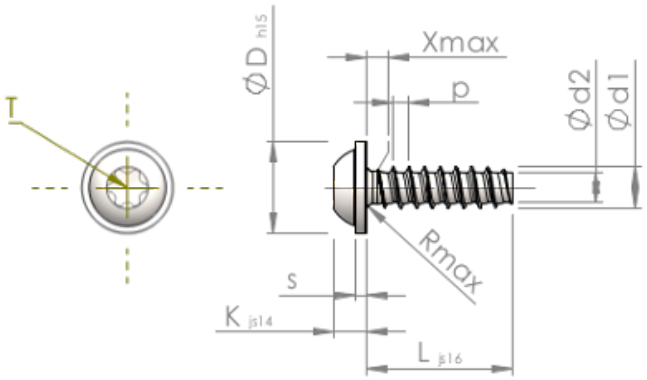


| | | |
|---|---|---|
| Номер на продукта | | STP380160090E |
| норма | | KN6038 |
| Материал | | неръждаема стомана A2 |
| Повърхност | | гланциран, полиран, пасиваран |
| Диаметърът на външната резба - Ø | **d1** | 1.60 $^{+0.08}$ mm |
| Вътрешна резба | **d2** | 1.07 mm |
| Стъпка на резбата | **p** | 0.64 mm |
| дължина | **L** | 9.00 ±0.45 mm |
| Диаметър на главата-Ø | **D** | 3.60 $_{-0.48}$ mm |
| Височина на главата | **K** | 1.200 ±0.125 mm |
| Дебелина на шайбата | **S** | 0.60 mm |
| Крайна част на винта | **X** | 0.80 mm |
| Радиус | **R** | 0.25 mm |
| Звездообр.вътрешен шестостен | | T5 |
| Дълбочина на проникване | **t** | 0.50 - 0.65 mm |
| нишка | | STS-plus |
| Тегло | | 0.143 kg / 1000 Бройка |
| Митническа тарифа № | | 73 181 410 |