Datenblatt STP380160090B

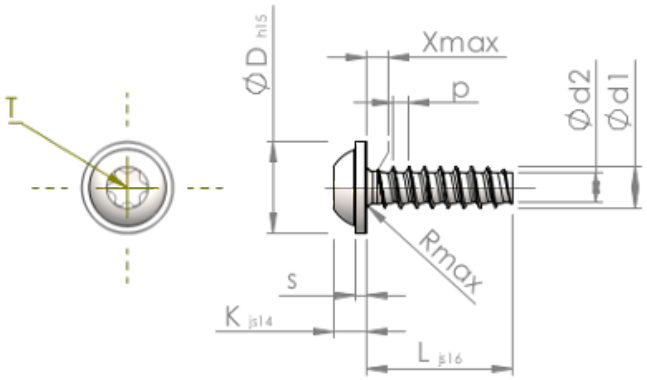

Artikelnummer		STP380160090B
Norm		KN6038
Werkstoff		Stahl, vergütet
Oberfläche		ZnNi min. 5µm, schwarz passiviert, getempert, versiegelt
Gewinde-Außen-Ø	**d1**	1.60 $^{+0.08}$ mm
Gewindekern-Ø	**d2**	1.07 mm
Gewindesteigung	**p**	0.64 mm
Länge	**L**	9.00 ±0.45 mm
Kopf-Ø	**D**	3.60 $_{-0.48}$ mm
Kopfhöhe	**K**	1.200 ±0.125 mm
Scheibendicke	**S**	0.60 mm
Gewindeauslauf	**X**	0.80 mm
Unterkopfradius	**R**	0.25 mm
Innensechsrund Größe		T5
Eindringtiefe	**t**	0.50 - 0.65 mm
Gewindeart		STS-plus
Gewicht		0.143 kg / 1000 Stück
Zolltarifnummer		73 181 499