Технически спецификации
STP380160090B

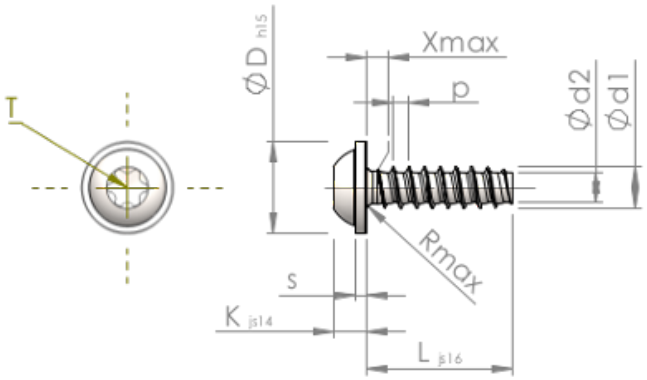

Номер на продукта		STP380160090B
норма		KN6038
Материал		стомана, закалена
Повърхност		цинково и никелово покритие, Черен, пасивиран, темпериран, херметизация
Диаметърът на външната резба - Ø	**d1**	1.60 $^{+0.08}$ mm
Вътрешна резба	**d2**	1.07 mm
Стъпка на резбата	**p**	0.64 mm
дължина	**L**	9.00 ±0.45 mm
Диаметър на главата-Ø	**D**	3.60 $_{-0.48}$ mm
Височина на главата	**K**	1.200 ±0.125 mm
Дебелина на шайбата	**S**	0.60 mm
Крайна част на винта	**X**	0.80 mm
Радиус	**R**	0.25 mm
Звездообр.вътрешен шестостен		T5
Дълбочина на проникване	**t**	0.50 - 0.65 mm
нишка		STS-plus
Тегло		0.143 kg / 1000 Бройка
Митническа тарифа №		73 181 499