Technische gegevens
STP380160080S

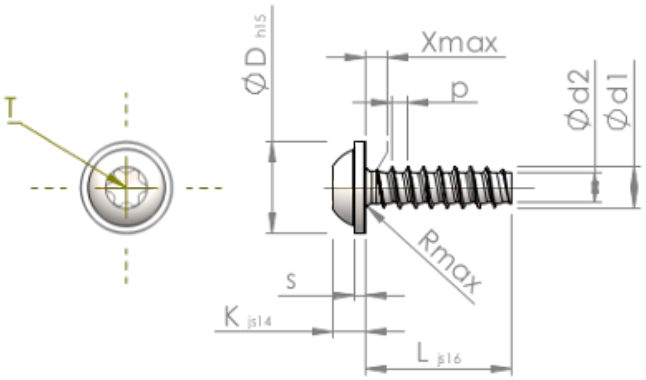

Produktnummer		STP380160080S
Norm		KN6038
Materiaal		veredeld staal
Oppervlak		verzinkt 5-7 µm, getempert, blauw / transparant gepassiveerd
Schroefdraad buiten-Ø	**d1**	1.60 $^{+0.08}$ mm
Schroefdraad kern-Ø	**d2**	1.07 mm
Spoed	**p**	0.64 mm
Lengte	**L**	8.00 ±0.45 mm
Kop-Ø	**D**	3.60 $_{-0.48}$ mm
Kop hoogte	**K**	1.200 ±0.125 mm
Flensdikte	**S**	0.60 mm
Draaduitloop	**X**	0.80 mm
Radius	**R**	0.25 mm
TX		T5
Indringdiepte	**t**	0.50 - 0.65 mm
Draad		STS-plus
Gewicht		0.133 kg / 1000 stuk
Douane tarief nummer		73 181 499