Feuille de Données STP380160070E

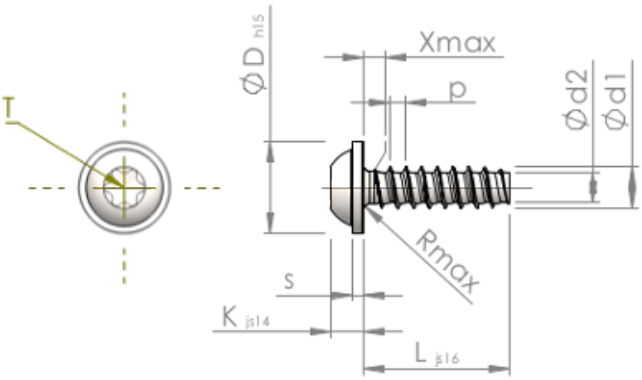

Numéro d'Article		STP380160070E
Norme		KN6038
Matière		acier inoxydable A2
Surface		brillant décapé et passivé
Ø-extérieur-pas de vis	**d1**	1.60 $^{+0.08}$ mm
Ø-noyau de Filetage	**d2**	1.07 mm
Pas de Filetage	**p**	0.64 mm
Longueur	**L**	7.00 ±0.45 mm
Ø-Tête	**D**	3.60 $_{-0.48}$ mm
Hauteur de la Tête	**K**	1.200 ±0.125 mm
Epaisseur de la rondelle	**S**	0.60 mm
Espacement entre les filets	**X**	0.80 mm
Rayon	**R**	0.25 mm
Six Lobes Intérieurs		T5
Profondeur de pénétration	**t**	0.50 - 0.65 mm
Filetage		STS-plus
Poids		0.123 kg / 1000 Unité
Numéro du tarif douanier		73 181 410