Datablad STP380160060E

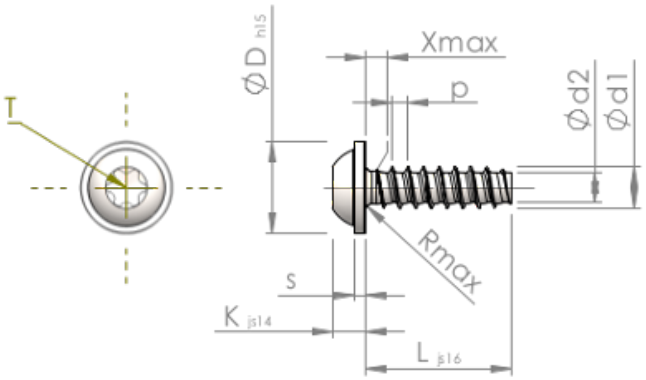

Artikelnummer		STP380160060E
Standard		KN6038
Material		rostfritt stål A2
Yta		blank och passiviserad
Utvändig gängdiameter	**d1**	1.60 $^{+0.08}$ mm
Gängkärnans diameter	**d2**	1.07 mm
Gängstigning	**p**	0.64 mm
Längd	**L**	6.00 ±0.38 mm
Huvuddiameter	**D**	3.60 $_{-0.48}$ mm
Huvudhöjd	**K**	1.200 ±0.125 mm
Flänstjocklek	**S**	0.60 mm
Gängutlopp	**X**	0.80 mm
Radie	**R**	0.25 mm
Invändig rund sexkant		T5
Inträngningsdjup	**t**	0.50 - 0.65 mm
Gänga		STS-plus
Vikt		0.113 kg / 1000 styck
Tullavgiftsnummer		73 181 410