Veri Sayfası STP380160045E

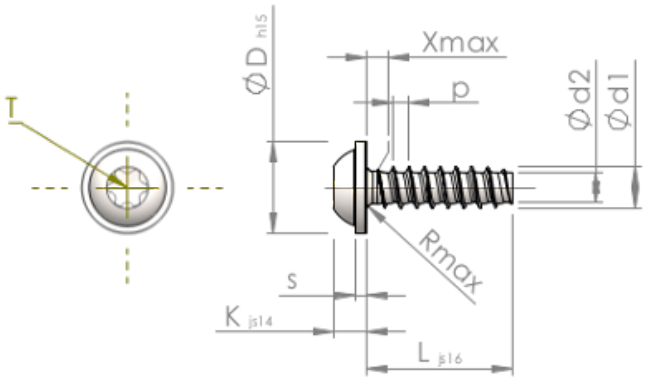

Ürün Kodu		STP380160045E
Standard		KN6038
Malzeme		Paslanmaz Çelik A2
Kaplama		Parlak, cilalanmış ve pasifleştirilmiştir
Yiv dış çapı	**d1**	$1.60^{+0.08}$ mm
Yiv çekirdek çapı	**d2**	1.07 mm
Diş adımı	**p**	0.64 mm
Uzunluk	**L**	4.50 ±0.38 mm
Kafa çapı	**D**	$3.60_{-0.48}$ mm
Kafa yüksekliği	**K**	1.200 ±0.125 mm
Pul kalınlığı	**S**	0.60 mm
Dişsiz Kısmı	**X**	0.80 mm
Yarıçap	**R**	0.25 mm
Tork		T5
Penetrasyon derinliği	**t**	0.50 - 0.65 mm
Yiv türü		STS-plus
Ağırlık		0.098 kg / 1000 Adet
Gümrük Tarif No		73 181 410