# Feuille de Données STP380160045B

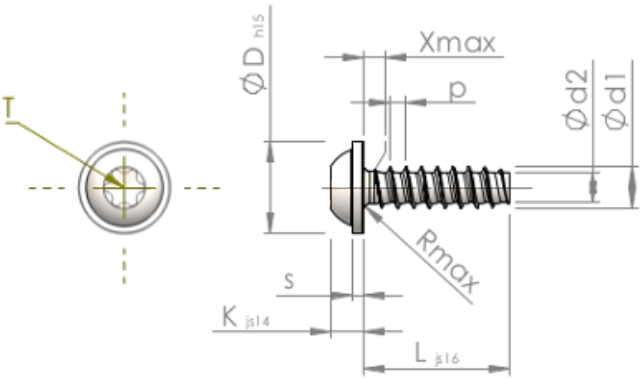


| | | |
|---|---|---|
| Numéro d'Article | | STP380160045B |
| Norme | | KN6038 |
| Matière | | Acier,trempé et revenu |
| Surface | | Zinc Nickel passivé noir, trempée, scéllée |
| Ø-extérieur-pas de vis | **d1** | 1.60 $^{+0.08}$ mm |
| Ø-noyau de Filetage | **d2** | 1.07 mm |
| Pas de Filetage | **p** | 0.64 mm |
| Longueur | **L** | 4.50 ±0.38 mm |
| Ø-Tête | **D** | 3.60 $_{-0.48}$ mm |
| Hauteur de la Tête | **K** | 1.200 ±0.125 mm |
| Epaisseur de la rondelle | **S** | 0.60 mm |
| Espacement entre les filets | **X** | 0.80 mm |
| Rayon | **R** | 0.25 mm |
| Six Lobes Intérieurs | | T5 |
| Profondeur de pénétration | **t** | 0.50 - 0.65 mm |
| Filetage | | STS-plus |
| Poids | | 0.098 kg / 1000 Unité |
| Numéro du tarif douanier | | 73 181 499 |