Specifiche Tecniche STP380160040E

SCREWERK

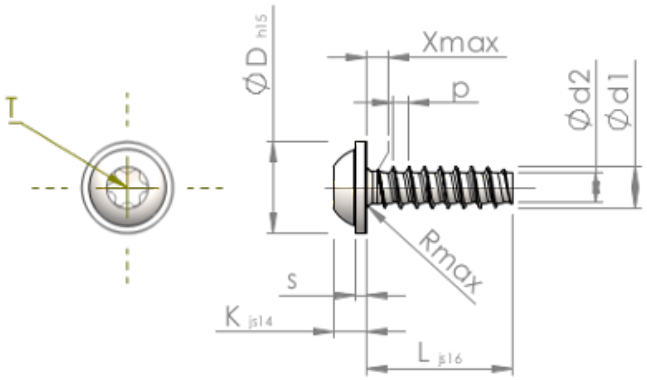

Prodotto Numero		STP380160040E
Norma		KN6038
Materiale		acciaio inossidabile A2
Superficie		bianco-decapato e passivato
Filettatura esterna-Ø	**d1**	1.60 $^{+0.08}$ mm
Filettatura interna-Ø	**d2**	1.07 mm
Passo della Filettatura	**p**	0.64 mm
Lunghezza	**L**	4.00 ±0.38 mm
Testa-Ø	**D**	3.60 $_{-0.48}$ mm
Altezza Testa	**K**	1.200 ±0.125 mm
Spessore della Flangia	**S**	0.60 mm
Uscita della filettatura	**X**	0.80 mm
Raggio	**R**	0.25 mm
Sei lobi		T5
Penetrazione Profondità	**t**	0.50 - 0.65 mm
Tipo di Filo		STS-plus
Peso		0.094 kg / 1000 pezzi
Tariffa Doganale num.		73 181 410