Datablad STP380160040E

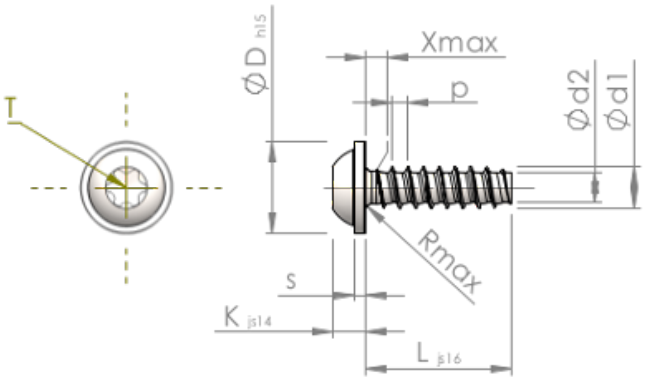

Artikelnummer		STP380160040E
Standard		KN6038
Materiale		Ædelstål A2
Overflade		blank, bejdset og passiveret
Udvendig gevinddiameter	**d1**	1.60 $^{+0.08}$ mm
Gevindkernediameter	**d2**	1.07 mm
Gevindstigning	**p**	0.64 mm
Længde	**L**	4.00 ±0.38 mm
Hoveddiameter	**D**	3.60 $_{-0.48}$ mm
Hovedhøjde	**K**	1.200 ±0.125 mm
Skivetykkelse	**S**	0.60 mm
Gevindudløb	**X**	0.80 mm
Radius	**R**	0.25 mm
Indvendig seks-rund		T5
Indtrængningsdybde	**t**	0.50 - 0.65 mm
Gevindtype		STS-plus
Vægt		0.094 kg / 1000 stykke
Toldtarifnummer		73 181 410