Planilha de Especificações
STP380160035S

SCREWERK

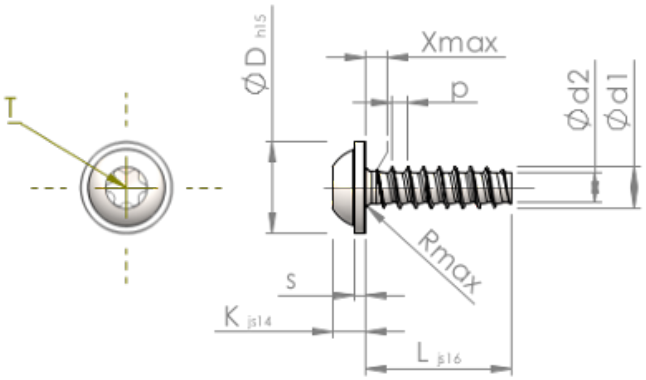

Número do Item		STP380160035S
Norma		KN6038
Material		aço, endurecido
Superfície		zincado 5-7 µm, galvanizado, azul / passivado transparente
Rosca Externa -Ø	**d1**	1.60 $^{+0.08}$ mm
Diâmetro efetivo da porca -Ø	**d2**	1.07 mm
Passo da rosca	**p**	0.64 mm
Comprimento	**L**	3.50 ±0.38 mm
Cabeça -Ø	**D**	3.60 $_{-0.48}$ mm
Altura da cabeça	**K**	1.200 ±0.125 mm
Espessura do Flange	**S**	0.60 mm
Transição do Enrosque	**X**	0.80 mm
Raio	**R**	0.25 mm
Hexalobular		T5
Profundidade perfuração	**t**	0.50 - 0.65 mm
Rosca		STS-plus
Peso		0.089 kg / 1000 peças
Taxas Alfandegárias nº		73 181 499