Specifiche Tecniche STP380160035S

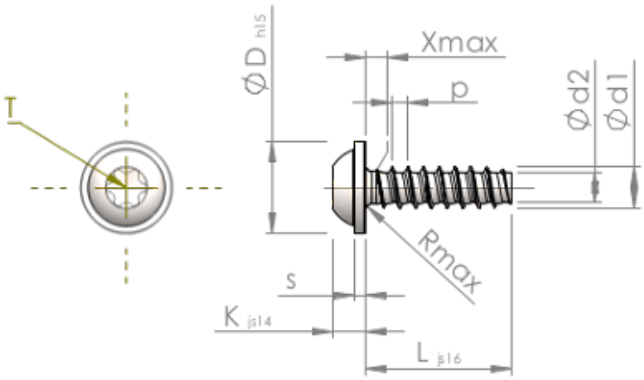

Prodotto Numero		STP380160035S
Norma		KN6038
Materiale		acciaio, temprato
Superficie		zincato 5-7 micron, ricotto, blu / trasparente passivato
Filettatura esterna-Ø	**d1**	$1.60^{+0.08}$ mm
Filettatura interna-Ø	**d2**	1.07 mm
Passo della Filettatura	**p**	0.64 mm
Lunghezza	**L**	3.50 ±0.38 mm
Testa-Ø	**D**	$3.60_{-0.48}$ mm
Altezza Testa	**K**	1.200 ±0.125 mm
Spessore della Flangia	**S**	0.60 mm
Uscita della filettatura	**X**	0.80 mm
Raggio	**R**	0.25 mm
Sei lobi		T5
Penetrazione Profondità	**t**	0.50 - 0.65 mm
Tipo di Filo		STS-plus
Peso		0.089 kg / 1000 pezzi
Tariffa Doganale num.		73 181 499