Planilha de Especificações
STP380140140S

SCREWERK

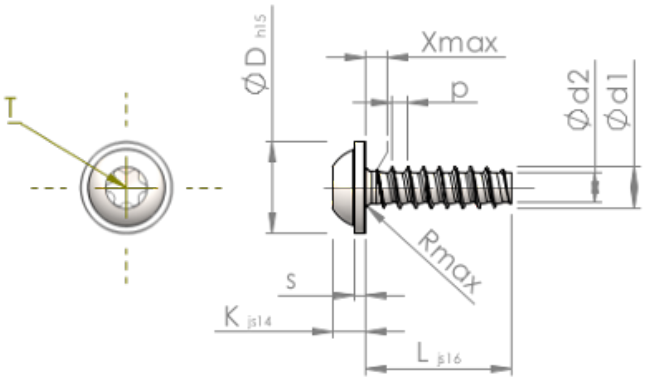

Número do Item		STP380140140S
Norma		KN6038
Material		aço, endurecido
Superfície		zincado 5-7 µm, galvanizado, azul / passivado transparente
Rosca Externa -Ø	**d1**	1.40 $^{+0.08}$ mm
Diâmetro efetivo da porca -Ø	**d2**	0.93 mm
Passo da rosca	**p**	0.57 mm
Comprimento	**L**	14.00 ±0.55 mm
Cabeça -Ø	**D**	3.20 $_{-0.48}$ mm
Altura da cabeça	**K**	1.150 ±0.125 mm
Espessura do Flange	**S**	0.50 mm
Transição do Enrosque	**X**	0.70 mm
Raio	**R**	0.20 mm
Hexalobular		T5
Profundidade perfuração	**t**	0.40 - 0.55 mm
Rosca		STS-plus
Peso		0.145 kg / 1000 peças
Taxas Alfandegárias nº		73 181 499