Feuille de Données STP380140140E

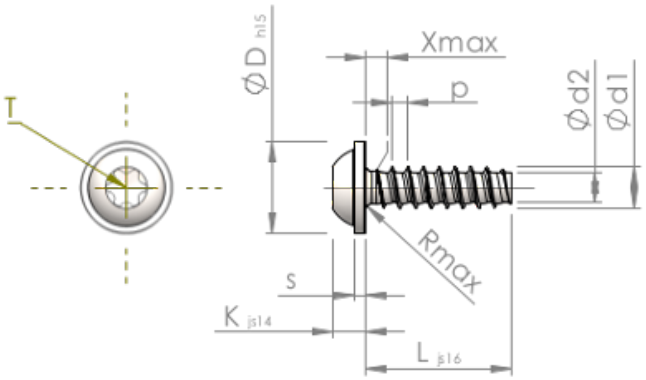

Numéro d'Article		STP380140140E
Norme		KN6038
Matière		acier inoxydable A2
Surface		brillant décapé et passivé
Ø-extérieur-pas de vis	**d1**	1.40 $^{+0.08}$ mm
Ø-noyau de Filetage	**d2**	0.93 mm
Pas de Filetage	**p**	0.57 mm
Longueur	**L**	14.00 ±0.55 mm
Ø-Tête	**D**	3.20 $_{-0.48}$ mm
Hauteur de la Tête	**K**	1.150 ±0.125 mm
Epaisseur de la rondelle	**S**	0.50 mm
Espacement entre les filets	**X**	0.70 mm
Rayon	**R**	0.20 mm
Six Lobes Intérieurs		T5
Profondeur de pénétration	**t**	0.40 - 0.55 mm
Filetage		STS-plus
Poids		0.145 kg / 1000 Unité
Numéro du tarif douanier		73 181 410