Datenblatt STP380140140E

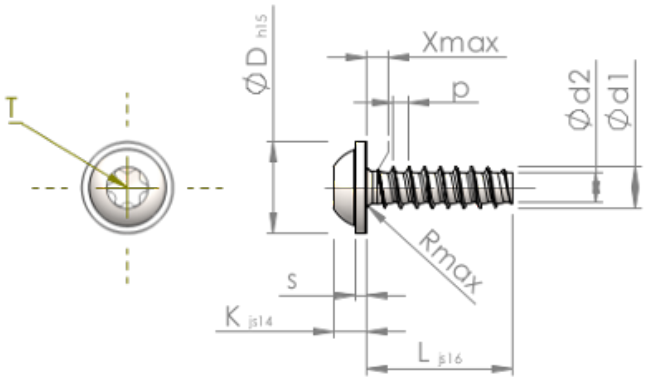

Artikelnummer		STP380140140E
Norm		KN6038
Werkstoff		Edelstahl A2
Oberfläche		blank, gebeizt und passiviert
Gewinde-Außen-Ø	**d1**	$1.40^{+0.08}$ mm
Gewindekern-Ø	**d2**	0.93 mm
Gewindesteigung	**p**	0.57 mm
Länge	**L**	14.00 ±0.55 mm
Kopf-Ø	**D**	$3.20_{-0.48}$ mm
Kopfhöhe	**K**	1.150 ±0.125 mm
Scheibendicke	**S**	0.50 mm
Gewindeauslauf	**X**	0.70 mm
Unterkopfradius	**R**	0.20 mm
Innensechsrund Größe		T5
Eindringtiefe	**t**	0.40 - 0.55 mm
Gewindeart		STS-plus
Gewicht		0.145 kg / 1000 Stück
Zolltarifnummer		73 181 410