Technické informace
STP380140140E

SCREWERK

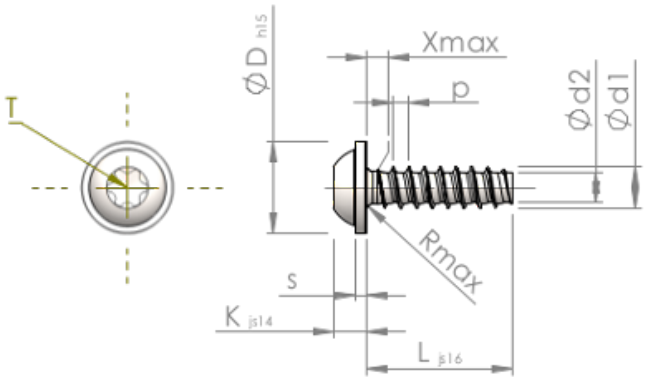

Číslo výrobku		STP380140140E
Norma		KN6038
Materiál		Nerezová ocel A2
Povrch		holá, mořená a pásová ocel
Vnější průměr závitu-Ø	**d1**	1.40 $^{+0.08}$ mm
Jádro závitu-Ø	**d2**	0.93 mm
Stoupání závitu	**p**	0.57 mm
Délka	**L**	14.00 ±0.55 mm
Hlava-Ø	**D**	3.20 $_{-0.48}$ mm
Výška hlavy	**K**	1.150 ±0.125 mm
Tloušťka podložky	**S**	0.50 mm
Výběh závitu	**X**	0.70 mm
Rádius	**R**	0.20 mm
Torks		T5
Hloubka průniku	**t**	0.40 - 0.55 mm
Závit		STS-plus
Hmotnost		0.145 kg / 1000 Kus
Číslo celního sazebníku		73 181 410