Veri Sayfası STP380140120B

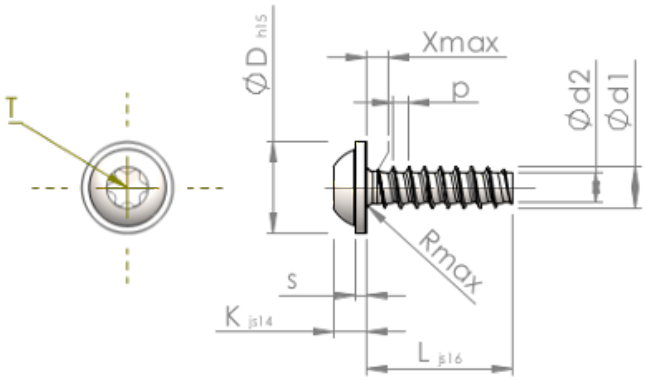

Ürün Kodu		STP380140120B
Standard		KN6038
Malzeme		Çelik, sertleştirilmiş
Kaplama		ZnNi siyah-pasifleştirilmiştir, temperlenmistir, kaplanmış
Yiv dış çapı	**d1**	$1.40^{+0.08}$ mm
Yiv çekirdek çapı	**d2**	0.93 mm
Diş adımı	**p**	0.57 mm
Uzunluk	**L**	12.00 ±0.55 mm
Kafa çapı	**D**	$3.20_{-0.48}$ mm
Kafa yüksekliği	**K**	1.150 ±0.125 mm
Pul kalınlığı	**S**	0.50 mm
Dişsiz Kısmı	**X**	0.70 mm
Yarıçap	**R**	0.20 mm
Tork		T5
Penetrasyon derinliği	**t**	0.40 - 0.55 mm
Yiv türü		STS-plus
Ağırlık		0.129 kg / 1000 Adet
Gümrük Tarif No		73 181 499