Технически спецификации
STP380140120B

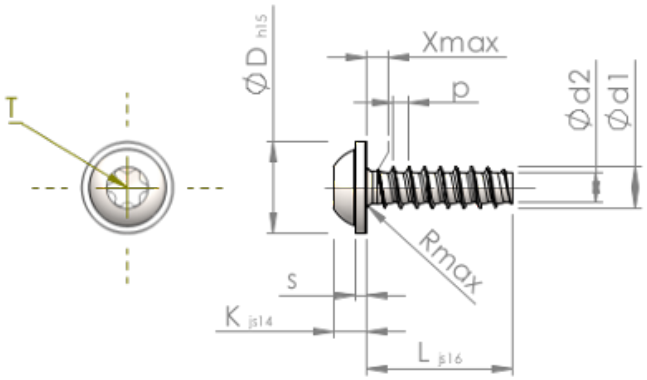

Номер на продукта		STP380140120B
норма		KN6038
Материал		стомана, закалена
Повърхност		цинково и никелово покритие, Черен, пасивиран, темпериран, херметизация
Диаметърът на външната резба - Ø	**d1**	1.40 $^{+0.08}$ mm
Вътрешна резба	**d2**	0.93 mm
Стъпка на резбата	**p**	0.57 mm
дължина	**L**	12.00 ±0.55 mm
Диаметър на главата-Ø	**D**	3.20 $_{-0.48}$ mm
Височина на главата	**K**	1.150 ±0.125 mm
Дебелина на шайбата	**S**	0.50 mm
Крайна част на винта	**X**	0.70 mm
Радиус	**R**	0.20 mm
Звездообр.вътрешен шестостен		T5
Дълбочина на проникване	**t**	0.40 - 0.55 mm
нишка		STS-plus
Тегло		0.129 kg / 1000 Бройка
Митническа тарифа №		73 181 499