Datablad STP380140080S

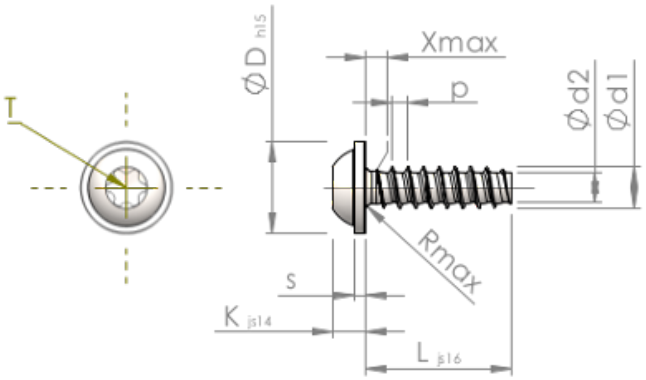

Artikelnummer		STP380140080S
Standard		KN6038
Materiale		Stål, forædlet
Overflade		galvaniseret 5-7 µm, tempret, blå / transparent passiveret
Udvendig gevinddiameter	**d1**	$1.40^{+0.08}$ mm
Gevindkernediameter	**d2**	0.93 mm
Gevindstigning	**p**	0.57 mm
Længde	**L**	8.00 ±0.45 mm
Hoveddiameter	**D**	$3.20_{-0.48}$ mm
Hovedhøjde	**K**	1.150 ±0.125 mm
Skivetykkelse	**S**	0.50 mm
Gevindudløb	**X**	0.70 mm
Radius	**R**	0.20 mm
Indvendig seks-rund		T5
Indtrængningsdybde	**t**	0.40 - 0.55 mm
Gevindtype		STS-plus
Vægt		0.099 kg / 1000 stykke
Toldtarifnummer		73 181 499