**Technische gegevens**
**STP380140060E**

SCREWERK

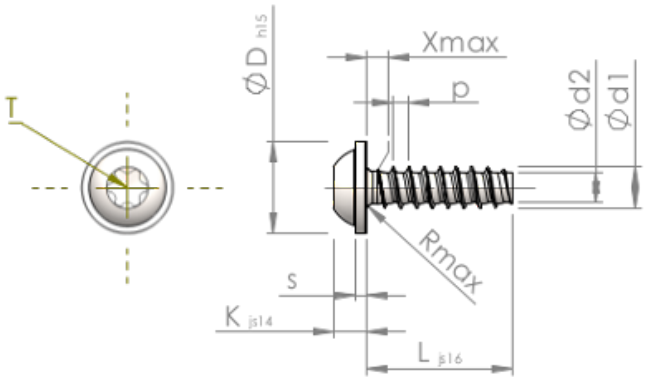


| | | |
|---|---|---|
| Produktnummer | | STP380140060E |
| Norm | | KN6038 |
| Materiaal | | roestvrij staal A2 |
| Oppervlak | | blank, geetst en gepassieveerd |
| Schroefdraad buiten-Ø | **d1** | 1.40 $^{+0.08}$ mm |
| Schroefdraad kern-Ø | **d2** | 0.93 mm |
| Spoed | **p** | 0.57 mm |
| Lengte | **L** | 6.00 ±0.38 mm |
| Kop-Ø | **D** | 3.20 $_{-0.48}$ mm |
| Kop hoogte | **K** | 1.150 ±0.125 mm |
| Flensdikte | **S** | 0.50 mm |
| Draaduitloop | **X** | 0.70 mm |
| Radius | **R** | 0.20 mm |
| TX | | T5 |
| Indringdiepte | **t** | 0.40 - 0.55 mm |
| Draad | | STS-plus |
| Gewicht | | 0.084 kg / 1000 stuk |
| Douane tarief nummer | | 73 181 410 |