Hoja de especificaciones
STP380140060B

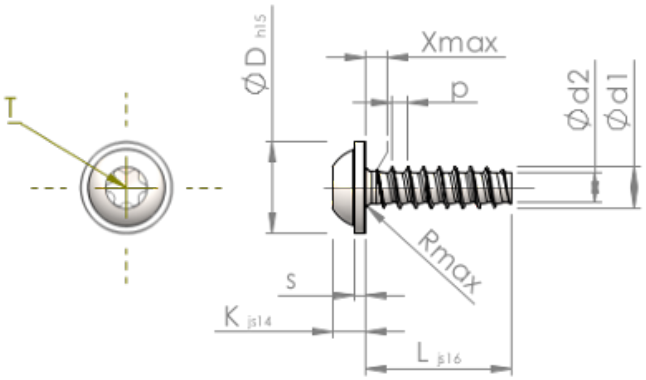

Número del artículo		STP380140060B
Norma		KN6038
Material		Acero, endurecido
Superficie		Zinc-Niquelado, pasivado negro/ sin Cr-VI, recocido, sellado
Rosca Exterior-Ø	**d1**	$1.40^{+0.08}$ mm
Rosca Interior-Ø	**d2**	0.93 mm
Paso de la Rosca	**p**	0.57 mm
Largo	**L**	6.00 ±0.38 mm
Cabeza-Ø	**D**	$3.20_{-0.48}$ mm
Altura de la cabeza	**K**	1.150 ±0.125 mm
Grosor del disco	**S**	0.50 mm
Salida de rosca	**X**	0.70 mm
Radio	**R**	0.20 mm
Hexalobular interior		T5
Profundidad de penetración	**t**	0.40 - 0.55 mm
Clase de rosca		STS-plus
Peso		0.084 kg / 1000 Piezas
Numéro de aduana		73 181 499