Datablad STP380140050S

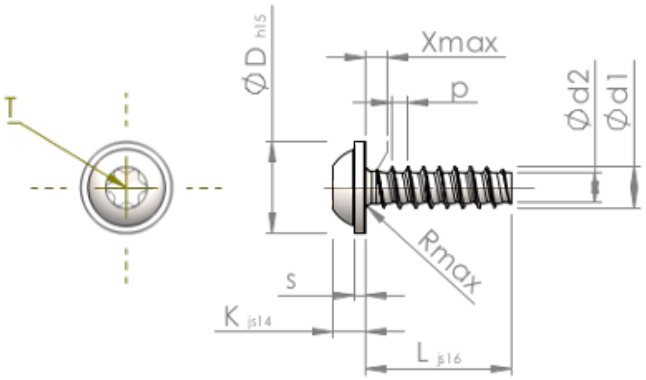

Artikelnummer		STP380140050S
Standard		KN6038
Material		stål, härdat
Yta		förzinkad 5-7 µm, härdad, blå/transparent passiviserad
Utvändig gängdiameter	**d1**	1.40 $^{+0.08}$ mm
Gängkärnans diameter	**d2**	0.93 mm
Gängstigning	**p**	0.57 mm
Längd	**L**	5.00 ±0.38 mm
Huvuddiameter	**D**	3.20 $_{-0.48}$ mm
Huvudhöjd	**K**	1.150 ±0.125 mm
Flänstjocklek	**S**	0.50 mm
Gängutlopp	**X**	0.70 mm
Radie	**R**	0.20 mm
Invändig rund sexkant		T5
Inträngningsdjup	**t**	0.40 - 0.55 mm
Gänga		STS-plus
Vikt		0.076 kg / 1000 styck
Tullavgiftsnummer		73 181 499