Specifiche Tecniche STP380140040S

SCREWERK

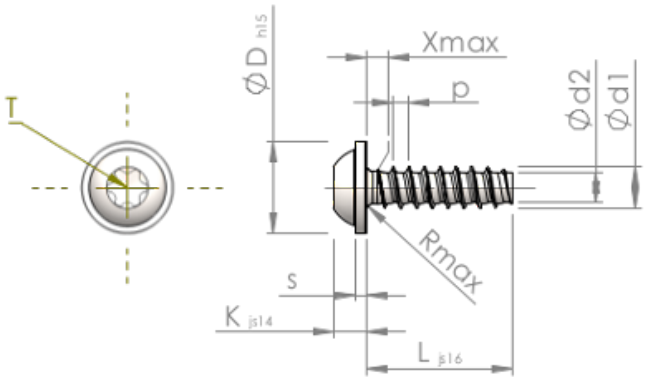

Prodotto Numero		STP380140040S
Norma		KN6038
Materiale		acciaio, temprato
Superficie		zincato 5-7 micron, ricotto, blu / trasparente passivato
Filettatura esterna-Ø	**d1**	$1.40^{+0.08}$ mm
Filettatura interna-Ø	**d2**	0.93 mm
Passo della Filettatura	**p**	0.57 mm
Lunghezza	**L**	4.00 ±0.38 mm
Testa-Ø	**D**	$3.20_{-0.48}$ mm
Altezza Testa	**K**	1.150 ±0.125 mm
Spessore della Flangia	**S**	0.50 mm
Uscita della filettatura	**X**	0.70 mm
Raggio	**R**	0.20 mm
Sei lobi		T5
Penetrazione Profondità	**t**	0.40 - 0.55 mm
Tipo di Filo		STS-plus
Peso		0.069 kg / 1000 pezzi
Tariffa Doganale num.		73 181 499