Формуляр STP380140035E

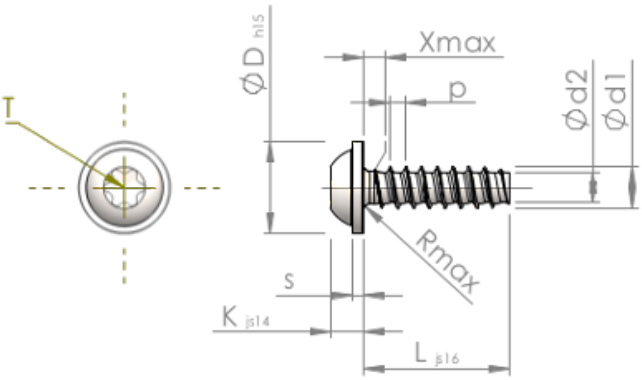

Номер изделия		STP380140035E
норма		KN6038
Материал		Нержавеющая сталь A2
Поверхность		Светлый отжиг и пассивация
Наружный диаметр резьбы - Ø	**d1**	1.40 $^{+0.08}$ mm
Внутренний диаметр резьбы - Ø	**d2**	0.93 mm
Шаг резьбы	**p**	0.57 mm
длина	**L**	3.50 ±0.38 mm
Диаметр головки-Ø	**D**	3.20 $_{-0.48}$ mm
Высота головки	**K**	1.150 ±0.125 mm
Толщина напрессованной шайбы	**S**	0.50 mm
Сбег резьбы	**X**	0.70 mm
Радиус	**R**	0.20 mm
Звездообразный шлиц		T5
Глубина привода	**t**	0.40 - 0.55 mm
Вид резьбы		STS-plus
Вес		0.065 kg / 1000 Штука
Код таможенного тарифа		73 181 410