# Datablad STP33A0600650E

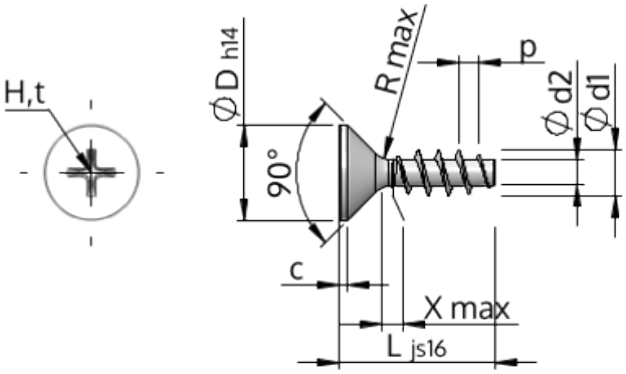


| | | |
|---|---|---|
| Artikelnummer | | STP33A0600650E |
| Standard | | KN1033 |
| Materiale | | Ædelstål A2 |
| Overflade | | blank, bejdset og passiveret |
| Udvendig gevinddiameter | **d1** | 6.00 $^{+0.18}$ mm |
| Gevindkernediameter | **d2** | 3.19 mm |
| Gevindstigning | **p** | 2.69 mm |
| Længde | **L** | 65.00 ±0.95 mm |
| Hoveddiameter | **D** | 11.30 $_{-0.43}$ mm |
| Cylindrisk hovedhøjde | **C** | 0.85 mm |
| Gevindudløb | **X** | 3.00 mm |
| Radius | **R** | 0.60 mm |
| Størrelse Krydskærv | | H2 |
| Indtrængningsdybde | **t** | 2.59 - 3.22 mm |
| Gevindtype | | STS |
| Vægt | | 7.769 kg / 1000 stykke |
| Toldtarifnummer | | 73 181 410 |