Datablad STP33A0600400C

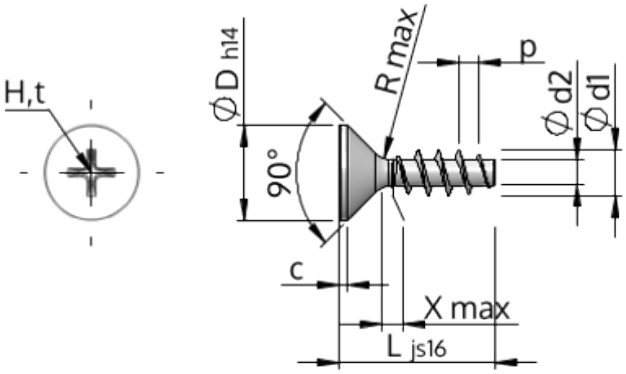

Artikelnummer		STP33A0600400C
Standard		KN1033
Materiale		Ædelstål A4
Overflade		blank, bejdset og passiveret
Udvendig gevinddiameter	**d1**	6.00 $^{+0.18}$ mm
Gevindkernediameter	**d2**	3.19 mm
Gevindstigning	**p**	2.69 mm
Længde	**L**	40.00 ±0.80 mm
Hoveddiameter	**D**	11.30 $_{-0.43}$ mm
Cylindrisk hovedhøjde	**C**	0.85 mm
Gevindudløb	**X**	3.00 mm
Radius	**R**	0.60 mm
Størrelse Krydskærv		H2
Indtrængningsdybde	**t**	2.59 - 3.22 mm
Gevindtype		STS
Vægt		5.217 kg / 1000 stykke
Toldtarifnummer		73 181 410