Технически спецификации
STP33A0600400C

SCREWERK

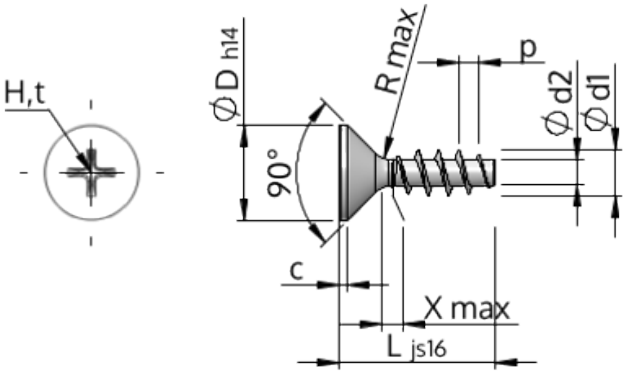

Номер на продукта		STP33A0600400C
норма		KN1033
Материал		неръждаема стомана A4
Повърхност		гланциран, полиран, пасиваран
Диаметърът на външната резба - Ø	**d1**	6.00 $^{+0.18}$ mm
Вътрешна резба	**d2**	3.19 mm
Стъпка на резбата	**p**	2.69 mm
дължина	**L**	40.00 ±0.80 mm
Диаметър на главата-Ø	**D**	11.30 $_{-0.43}$ mm
Височина на цилиндричната глава	**C**	0.85 mm
Крайна част на винта	**X**	3.00 mm
Радиус	**R**	0.60 mm
Размер Кръстообразен шлиц		H2
Дълбочина на проникване	**t**	2.59 - 3.22 mm
нишка		STS
Тегло		5.217 kg / 1000 Бройка
Митническа тарифа №		73 181 410