Veri Sayfası STP33A0600350E

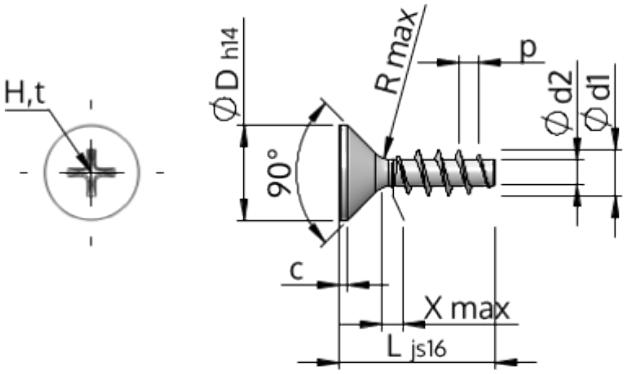

Ürün Kodu		STP33A0600350E
Standard		KN1033
Malzeme		Paslanmaz Çelik A2
Kaplama		Parlak, cilalanmış ve pasifleştirilmiştir
Yiv dış çapı	**d1**	6.00 $^{+0.18}$ mm
Yiv çekirdek çapı	**d2**	3.19 mm
Diş adımı	**p**	2.69 mm
Uzunluk	**L**	35.00 ±0.80 mm
Kafa çapı	**D**	11.30 $_{-0.43}$ mm
Silindir Kafa yüksekliği	**C**	0.85 mm
Dişsiz Kısmı	**X**	3.00 mm
Yarıçap	**R**	0.60 mm
Boyut Çapraz		H2
Penetrasyon derinliği	**t**	2.59 - 3.22 mm
Yiv türü		STS
Ağırlık		4.706 kg / 1000 Adet
Gümrük Tarif No		73 181 410