Detalii tehnice STP33A0600350E

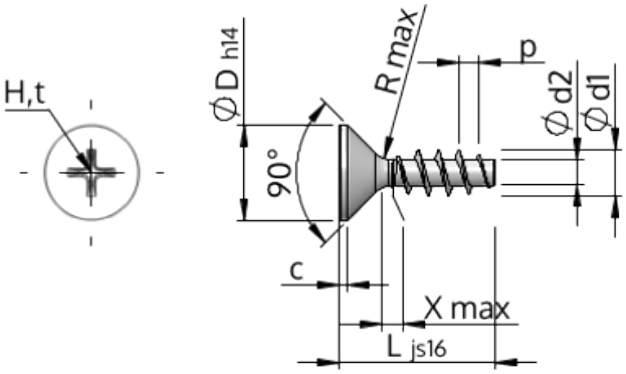

Numărul articolului		STP33A0600350E
Norma		KN1033
Material		oţel inoxidabil A2
Exterior		neacoperit, murat și pasivat
Diametrul exterior al filetului-Ø	**d1**	$6.00^{+0.18}$ mm
Diametru șurub	**d2**	3.19 mm
Pasul filetului	**p**	2.69 mm
Lungimea	**L**	35.00 ±0.80 mm
Diametrul capului-Ø	**D**	$11.30_{-0.43}$ mm
Cap cilindric	**C**	0.85 mm
Tija	**X**	3.00 mm
Radius	**R**	0.60 mm
Dimensiune Locaș Cruciform		H2
Adâncimea de penetrării	**t**	2.59 - 3.22 mm
Fir		STS
Greutate		4.706 kg / 1000 unități
Tariful vamal nr.		73 181 410