Feuille de Données
STP33A0600300B

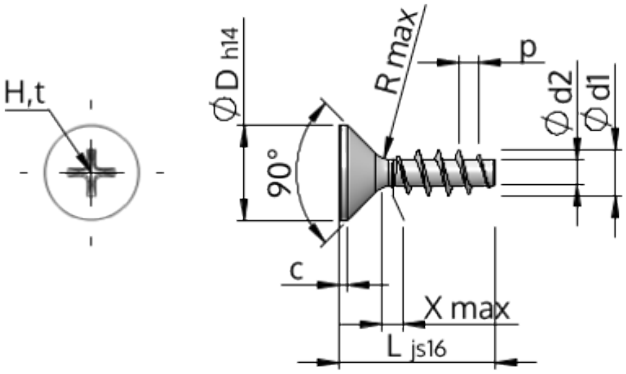

Numéro d'Article		STP33A0600300B
Norme		KN1033
Matière		Acier,trempé et revenu
Surface		Zinc Nickel passivé noir, trempée, scéllée
Ø-extérieur-pas de vis	**d1**	$6.00^{+0.18}$ mm
Ø-noyau de Filetage	**d2**	3.19 mm
Pas de Filetage	**p**	2.69 mm
Longueur	**L**	30.00 ± 0.65 mm
Ø-Tête	**D**	$11.30_{-0.43}$ mm
Hauteur de tête cylindrique	**C**	0.85 mm
Espacement entre les filets	**X**	3.00 mm
Rayon	**R**	0.60 mm
Taille Empreinte Cruciforme		H2
Profondeur de pénétration	**t**	2.59 - 3.22 mm
Filetage		STS
Poids		4.195 kg / 1000 Unité
Numéro du tarif douanier		73 181 499